ELSŐ HASZNÁLATG: A GÉPET ADDIG KELL FELTÖLTENI, AMÍG A TÖLTÖTTSÉGJELZŐ ZÖLDEN NEM VILÁGÍT. MINDEN TOVÁBBI FELTÖLTÉS EGYENKÉNT 5 ÓRÁT VESZ IGÉNYBE.
PRVNÍ POUŽITÍ: **MUSÍTE PŘÍSTROJ NABÍT TAK, ABY UKAZATEL NABITÍ SVÍTIL ZELENĚ. VŠECHNA DALŠÍ NABÍJENÍ VYŽADUJÍ ÚPLNÉ 5 HODINY.**
PRVÉ POUŽITIE: Zariadenie musíte nabíjať dovtedy, kým nesvieti indikátor nabíjania nazeleno. Všetky následné nabíjania zaberú celé 5 hodiny. | PRIMA UTILIZARE: Trebuie să încărcați aparatul până când indicatorul de încărcare luminează verde. Toate încărcările ulterioare necesită 5 ore complete.

HAMMERSMITH®

Bionic Trimmer PRO

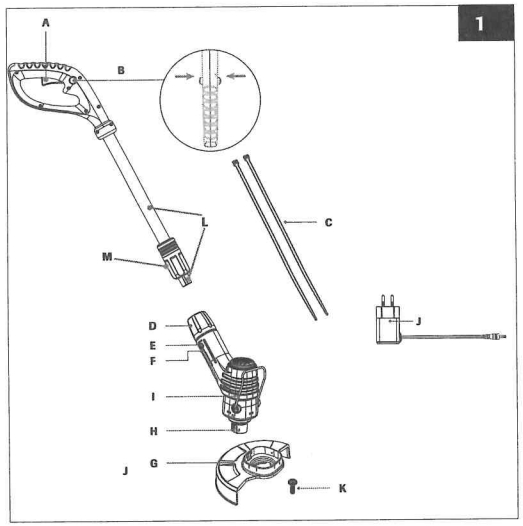

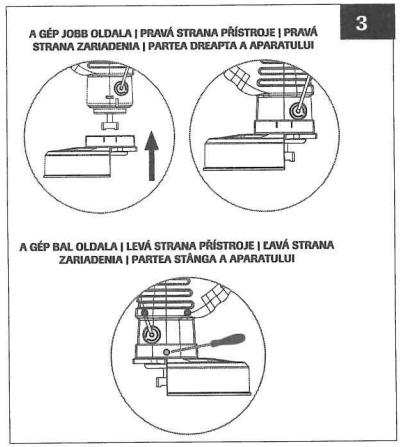

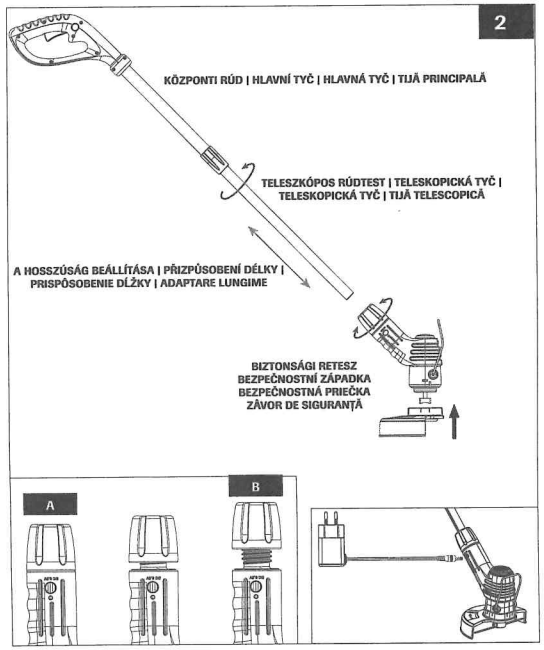

A KÁBELKÖTŐK BESZERELÉSE ÉS CSERÉJE | INSTALACE A VÝMĚNA KABELOVÉHO PÁSKU | INŠTALÁCIA A VÝMENA VIAZACÍCH PÁSOK | INSTALAREA ȘI ÎNLOCUIREA COLIERELOR DE CABLU

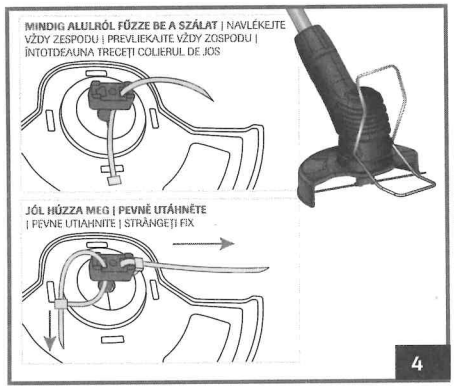

Importőr | Dovozce | Dodávateľ | Importator:
EU: MediaShop GmbH | Schneiderstraße 1, Top 1 | 2620 Neunkirchen | Austria |
CH: MediaShop AG | Industriering 3 | 9491 Ruggell | Liechtenstein
Forgalmazó: Telemarketing International Kft. | 9028 Győr | Fehérvári út 75. | Hungary
DE | AT | CH: 0800 376 36 06 – Kostenlose Servicehotline
CZ: + 420 234 261 900 | SK: + 421 220 990 800
RO: + 40 318 114 000 | HU: + 36 96 961 000
ROW: +423 388 18 00 | office@mediashop-group.com
www.mediashop.tv

Stand: 01/2020 | M21219

AS SEEN ON TV ORIGINAL

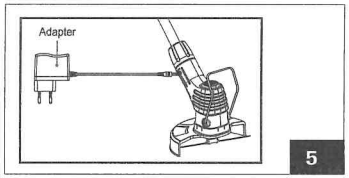

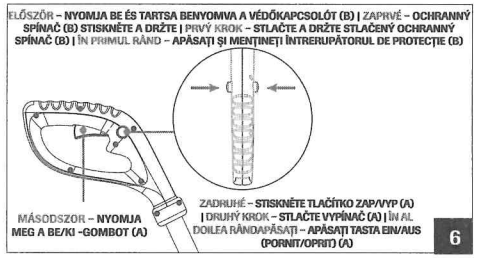

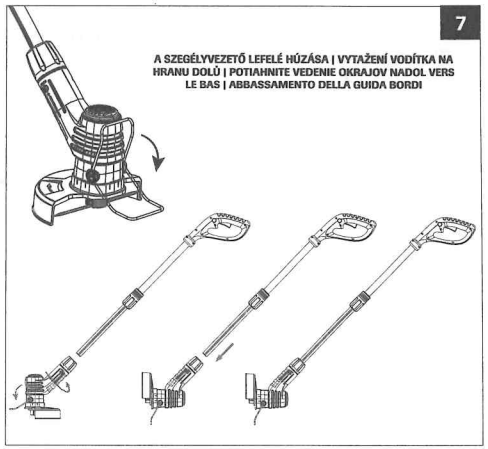

Fontos információk a kábelkötözőkkel kapcsolatban: Kerülje az érintkezést kemény tárgyakkal, például kövekkel, falakkal, fákkal stb. Kerülje az alacsony hőmérsékleten történő használatot, mivel a kábelkötözők megkeményedhetnek és eltörhetnek. Ezeket biztonságosan tárolja a zacskóban, hogy megvédje a magas páratartalomtól és az alacsony hőmérséklettől. **Důležité informace o kabelových páskách:** Vyvarujte se kontaktu s tvrdými předměty jako kameny, zdmi, stromy atd. Vyvarujte se použití při nízkých teplotách, protože kabelové pásky tvrdnou a mohou se lámat. Uschovejte je bezpečně v sáčku, aby byly chráněny před vysokou vlhkostí vzduchu a nízkými teplotami. **Důležité informácie o viazacích páskach:** Snažte sa predísť kontaktu s tvrdými predmetmi, ako sú kamene, múry, stromy a pod. Nepoužívajte ich pri nízkych teplotách, pretože v dôsledku nich pásky stvrdnú a fahko sa zlomia. Bezpečne ich odložte do vreciek, aby ste ich ochránili pred vysokou vlhkosťou a nízkymi teplotami. **Informații importante referitoare la colierele de cablu:** Evitați contactul cu obiectele dure precum pietre, ziduri, copaci etc. Evitați utilizarea la temperaturi scăzute, deoarece colierele de cablu se rigidizează și se pot rupe. Depozitați-le în siguranță în pungă pentru a le proteja de umiditatea ridicată a aerului și temperaturile scăzute.

HU: A CSOMAG TARTALMA

1 db Hammersmith Bionic Trimmer PRO fűkasza, 24 db kábelkötő, 1 db használati útmutató

AZ ALKATRÉSZEK MEGNEVEZÉSE (1. ÁBRA)

A B-/Klkapcsoló
B Védőkapcsoló
C Kábelkötő
D Biztonsági retesz
E DC-töltő kapcsolóhüvely
F LED kontroll-lámpa
G Védőburkolat
H Kábelkötőtartó
I Szegélyvezető
J Adapter
K A védőburkolat rögzítőcsavarja
L Rúd/Teleszkópos rúd
M Forgózár

CZ: OBSAH BALENÍ

1 x Hammersmith Bionic Trimmer PRO, 24 x kabelový pásek, 1 x návod k obsluze

OZNAČENÍ DÍLŮ (OBR. 1)

A Spínač Zap/Vyp
B Jistič
C Kabelový pásek
D Bezpečnostní zástrčka
E Nabíjecí zásuvka DC
F Kontrolka LED
G Ochranný kryt
H Držák kabelového pásku
I Vodítko na hranu
J Adaptér
K Upevňovací šroub pro ochranný kryt
L Tyč/teleskopická tyč
M Otočný uzávěr

SK: OBSAH BALENIA

1 x vypínač Hammersmith Bionic Trimmer PRO, 24 x viazacia páska, 1 x návod na použitie

OZNAČENIE DIELOV (OBR. 1)

A Vypínač
B Ochranný spínač
C Viazacia páska
D Bezpečnostná priečka
E DC nabíjacia zdierka
F LED kontrolka
G Ochranný kryt
H Držiak viazacej pásky
I Hranový vodiaci prvok
J Adaptér
K Upevňovacia skrutka pre ochranný kryt
L Tyč/teleskopická tyč
M Otočný uzáver

RO: CUPRINSUL LIVRĂRII

1 x Hammersmith Bionic Trimmer PRO, 24 x coliere de cablu, 1 x manual cu instrucțiuni de operare

DENUMIREA COMPONENTELOR (FIG. 1)

A Întrerupător EIN/AUS (pornit/oprit)
B Întrerupător de protecție
C Colier de cablu
D Zăvor de siguranță
E Mufă de încărcare DC
F Lampă LED de control
G Capac de protecție
H Suport colier de cablu
I Ghidaj de margini
J Adaptor
K Șurub de fixare pentru capac de protecție
L Țijă/Țijă telescopică
M Închizătoare rotativă

HU

FONTOS BIZTONSÁGI UTASÍTÁSOK

Kérjük, hogy az útmutatót gondosan olvassa végig. Az alábbi utasítások be nem tartása áramütés, tűz és/vagy súlyos sérülések kialakulásához vezethet.

- Amennyiben a gépet harmadik félnek továbbadja, akkor azzal együtt ezt a kezelési útmutatót is adja át.
- A gépet csak magáncélú használatra tervezték. Ne használja a gépet olyan célokra, melyeknek nem felel meg. A kockázatot egyedül az üzemeltető viseli.
- A Hammersmith Bionic Trimmer PRO fűkasza minden beállítása vagy tisztítása előtt győződjön meg arról, hogy a gép ki van-e kapcsolva.
- Működés közben minden testrészét tartsa távol a gép vágási területétől. Ne távolítson el semmilyen levágott anyagot, és ne tartson semmilyen anyagot a kezében, amikor a kábelkötők forognak.
- Amikor kikapcsolja a Hammersmith Bionic Trimmer PRO fűkaszát, a kábelkötők még rövid ideig továbbforognak. A sérülések elkerülése érdekében tartsa távol a kezét a mozgó kábelkötőktől.
- Minden használat előtt ellenőrizze a munkaterületet. Távolítson el a fűről/fűből minden idegen testet (kövek, drótdarabok, üvegcserepek stb.), mert azokat a gyorsan forgó gép a szemébe/arcába vághatja, ami súlyos szemsérülésekhez vezethet.
- Munka közben mindig viseljen oldalvédővel ellátott védőszemüveget vagy a teljes arcot fedő védősisakot, ill. szemüveg vagy oldalvédővel ellátott standard szemüveg fölé felvehető, széles biztonsági maszkot. Egy hagyományos szemüveg nem nyújt elegendő védelmet, mert nem akadályozza meg a szemsérülést.
- A sérülések elkerülése érdekében viseljen vastag, hosszú nadrágot, csizmát és kesztyűt. Szükség esetén vegyen fel sisakot, fülvédőt és porvédő maszkot is.
- Munka közben ne viseljen laza ruházatot vagy ékszereket, mert azok beleakadhatnak a mozgó részekbe. Ha hosszú haja van, akkor tartsa azt váll feletti magasságban összekötve.
- Ne használja a Hammersmith Bionic Trimmer PRO fűkaszát, ha mezítláb van, szandált vagy ahhoz hasonló könnyű cipőt visel.
- A Hammersmith Bionic Trimmer PRO fűkasza feletti teljes ellenőrzés megtartása érdekében álljon mindig biztosan a lábán, testsúlyát pedig egyenletesen ossza el két lába között.
- Legyen éber, ne üzemeltesse a fűkaszát, ha fáradt, beteg, vagy alkohol, drogok vagy gyógyszerek befolyása alatt áll.
- A fűkaszát csak nappali fényben vagy megfelelő mesterséges fény mellett használja.
- Győződjön meg róla, hogy a hálózati kapcsoló ki van-e kapcsolva, amikor a gépbe szorult anyag eltávolítását végzi.
- A Hammersmith Bionic Trimmer PRO fűkaszát a fogórésznél fogva vigye egyik helyről a másikra, miközben a forgófej áll.
- A motort csak akkor kapcsolja be, ha senkinek a keze és lába nincs már a vágási területen.
- Mindig gondoskodjon arról, hogy a szellőzőnyílások szabadok legyenek a lerakódásoktól.
- A gép használata előtt győződjön meg arról, hogy a gép minden alkatrésze rendeltetésszerűen van összeépítve egymással.
- A gépet csak a tervezett célra használja.
- Gyermekeknek és gyakorlattal nem rendelkező személyeknek ne engedje meg, hogy a gépet használják.
- Ezen eszközt 8 évnél idősebb gyermekek, csökkent fizikai, érzékszervi vagy szellemi képességű, tapasztalattal és/vagy kellő ismerettel nem rendelkező személyek csak felügyelet mellett használhatják, illetve akkor, ha kioktatták őket az eszköz biztonságos használatára, és megértették az abból fakadó veszélyeket.
- Legyen különösen óvatos, ha a gép használatára gyermekek közelében kerül sor, és ha a gépet felügyelet nélkül hagyják működni. Gondoskodjon róla, hogy gyermekek ne játszhassanak ezzel a készülékkel.
- A fogórészt mindig tartsa szárazon, tisztán, valamint olajtól és zsírtól mentes állapotban.
- A gép működése közben a körülálló személyek, gyermekek és háziállatok legalább 15 méteres távolságban legyenek.
- Csak a csomagban található hálózati adaptert használja.
- A gépet ne használja éghető folyadékok, gázok, por vagy egyéb robbanásveszélyes területek közelében.
- Az elektromos áramütés veszélyének elkerülése érdekében kerülje a testi érintkezést olyan földelt felületekkel, mint a csövek, fűtőtestek, tűzhelyek vagy hűtőszekrények.
- A hálózati kábelnél fogva soha ne vigye vagy húzza a gépet.
- A gépet soha ne tegye ki esőnek vagy nedvességnek, hogy elejét vegye az elektromos áramütés veszélyének.
- Ezt a terméket a gyepszőnyeg nyírására tervezték. Tartsa szem előtt, hogy ezt a gépet nem ipari használatra tervezték.
- Ne használja a gépet, ha a hálózati kapcsoló meghibásodott.
- A gép véletlen beindításának elkerülése érdekében bizonyosodjon meg róla, hogy az le van-e választva az elektromos hálózatról, mielőtt beállításokat végez rajta, alkatrészeket cserél benne, vagy hosszabb időre elteszi.
- Gyakorlatlan felhasználó kezében a gép veszélyes eszköz lehet. Amikor a gépet nem használja, olyan helyen tárolja, ahol gyerekek nem férhetnek hozzá, és ne hagyja, hogy a gépet olyan személyek kezeljék, akik nem ismerik az eszközt (vagy ezeket az utasításokat).
- A balesetek elkerülése érdekében rendszeresen ellenőrizze a gép beállítását, a forgó alkatrészeket, az egyéb alkatrészek töréseit és minden egyéb olyan állapotot, amely a gép működését hátrányosan befolyásolhatná.
- Tartsa tisztán a gépet. A gépet és tartozékait a jelen utasításoknak megfelelően használja. A gép olyan munkálatokra történő használata, amelyek elvégzésére nem tervezték, személyi sérülésekhez vezethet.
- Őrizzen meg minden figyelmeztetést és utasítást, hogy később is el tudja őket olvasni, ha szükséges.

AZ ELEMMEL MŰKÖDŐ GÉPEKRE / ELEMTÖLTŐKRE VONATKOZÓ BIZTONSÁGI TUDNIVALÓK

- Védje a töltőt az esőtől és a nedvességtől, hogy elkerülje az áramütés veszélyét.
- Az akkut csak a csomagban található töltővel töltse fel.
- A csomagban található töltő csak a Hammersmith Bionic Trimmer PRO fűkasza töltésére alkalmas. A tűz- és robbanásveszély elkerülése érdekében a töltőt tilos másik gép töltésére használni.
- A töltő minden használata előtt ellenőrizze, hogy a vezeték és a dugó nem sérült-e. Ha a töltő sérült, ne használja tovább, és ne próbálja megjavítani.
- A töltőt ne használja éghető felületeken (pl. papír, textíliák stb.) vagy éghető környezetben, hogy elkerülje a tűz kialakulásának veszélyét.
- Ha a töltő leesik vagy kemény ütközésnek van kitéve, az akkuból folyadék folyhat ki. Amennyiben ez a folyadék véletlenül érintkezésbe kerül a bőrével, azonnal mossa le vízzel a kérdéses területet, mert az akkufolyadék irritálhatja a bőrét, sőt égési sérülések kialakulásához vezethet. Amennyiben az akkufolyadék a szemébe kerül, haladéktalanul forduljon orvoshoz.
- Magát az elemet ne nyissa fel, hogy elejét vegye a rövidzárlatnak.
- A robbanás kockázatának elkerülése érdekében védje az elemet az olyan hőhatásoktól, mint pl. a folyamatos napfény vagy a tűz.
- A robbanás kockázatának elkerülése érdekében ne zárja rövidre az elemet.
- Ha az akku szakszerűtlen használat következtében sérül, gőz szállhat fel belőle. Amennyiben ilyesmi történik, menjen friss levegőre, és forduljon orvoshoz, ha légzési panaszai vannak.

Viseljen mindig védőruházatot: kesztyűt, hosszú nadrágot, hosszú ujjú felsőrészt, szemüveget és arcvédőt. Ügyeljen az emberekre, a háziállatokra és a gyerekekre. Állítsa le a gépet, ha a munkaterület közvetlen közelében emberek haladnak el. A gépet minden használat előtt meg kell tisztítani a szennyeződéstől. A gépet csak száraz környezetben használja. Ne használja a gépet nedves füvön. A gépet csak az utasításoknak megfelelően használja.

HASZNÁLAT + ÖSSZESZERELÉS ELŐTT

KICSOMAGOLÁS

Ezt a terméket össze kell szerelni.

1. A terméket és a tartozékokat óvatosan vegye ki a dobozból. Győződjön meg róla, hogy minden alkatrész megvan-e: Hammersmith Bionic Trimmer PRO fűkasza, fogórész teleszkópos rúdtesttel, 24 db kábelkötő, védőburkolat rögzítőcsavarral, akkutöltő, szegélyvezető, használati utasítás.
2. Alaposan ellenőrizze a terméket, hogy meggyőződhessen róla, a szállítás során nem tört-e el, vagy nem keletkeztek-e rajta károsodások.

FIGYELMEZTETÉS: Ha valamelyik alkatrész sérült vagy hiányzik, a terméket csak akkor veheti használatba, ha a kérdéses alkatrészt kicserélte vagy pótolta. Ennek a figyelmeztetésnek a figyelmen kívül hagyása súlyos sérülésekhez vezethet.

ÖSSZESZERELÉS (2. ábra)

A TELESZKÓPOS RÚDTESTTEL ELLÁTOTT FOGÓRÉSZ (L) ÖSSZESZERELÉSE

A teleszkópos rúdtestet (L) kizárólag a Hammersmith Bionic Trimmer PRO fűkaszával a talaj közelében végzett fűnyírásra tervezték. Ne használja a gépet sövény nyírására.

A teleszkópos rúdtest (L) összeszerelése / beállítása:

a. Oldja a forgózárat (M) a rúdon, és addig húzza kifelé a teleszkópos rúdat, míg el nem éri a kívánt hosszúságot. A rúd rögzítéséhez / reteszeléséhez tartsa meg és húzza meg a forgózárat.
b. Illessze a teleszkópos rud végét a sínekkel együtt a rögzítőcsapba. Jó erősen húzza meg a csavart.
c. A teleszkópos rúdtest (L) hosszúságát csak azelőtt tudja beállítani, mielőtt azt a gépre rögzíti.
d. A teleszkópos rúdtest (L) eltávolításához oldja ki a biztonsági reteszt (D). Húzza ki a rudat.

TIPP:

Ha nem tudja megfelelően beilleszteni a teleszkópos rudat a vágófejbe, akkor ellenőrizze, hogy a biztonsági retesz NEM Túl laza-e, ami lezárná a rudat (lásd a B. ábrát). Próbálja meg elfordítással meglazítani / kinyitni a biztonsági rudat és helyezze vissza a teleszkópos rudat.

ÖSSZESZERELÉS - FELTÖLTÉS

VÉDŐBURKOLAT (G) - ÖSSZESZERELÉS (3. ábra)

1. A pajzson található hevedereket állítsa szintbe a főrészen lévő bevágásokkal. Rögzítéshez pattintsa bele a hevedereket a bevágásokba. A védőburkolatot (G) csak egy irányban lehet felszerelni.
2. Használja a csomagban található csavart (K), és biztosítsa a burkolatot. Húzza meg a gép bal oldalán található csavart (K).

A KÁBELKÖTŐK (C) BESZERELÉSE ÉS CSERÉJE (4. ábra)

Győződjön meg róla, hogy a gép ki van-e kapcsolva, mielőtt a kábelkötőket (C) beszereli vagy kicseréli.

1. A kábelkötőt (C) a rajzon látható módon dugja át a kábelkötőtartón (H).
2. A kábelkötők végét (C) fűzze bele a kábelkötőzárakba. Jól húzza meg őket.
3. Ha kábelkötőt (C) cserél, vágja le a zárban található vagy sérült részeket, és helyezzen be új kábelkötőt.

Az új kábelkötők beszereléséhez kövesse ezeket a lépéseket.

Fontos tudnivaló más kábelkötők használata esetére:

Kereskedelmi forgalomban kapható, tetszőleges kábelkötőket **használhat, amelyek legfeljebb 4 mm vastagok és 98 mm hosszúak.** Ha csak hosszabb kábelkötők állnak rendelkezésére, akkor azokat **az összeszerelést követően vágja le a megfelelő, 98 mm-es hosszúságra.**

Figyelem: Ha a kábelkötőket nem vágja le a megfelelő hosszúságra, akkor azok használat közben érinteni fogják a Hammersmith Bionic Trimmer PRO fűkasza védőburkolatát. Ez hátrányosan érinti a gép működését, és rontja annak teljesítményét.

FELTÖLTÉS (5. ábra)

FONTOS: Töltés előtt győződjön meg róla, hogy a gép ki van-e kapcsolva.

1. A gépet a csomagban található adapterrel töltse fel. A LED kontroll-lámpa (F) pirosról zöldre vált, amikor az akku teljesen feltöltődött.

Az akku teljes feltöltése körülbelül 4 óráig tart.

ELSŐ HASZNÁLATG: A gépet addig kell feltölteni, amíg a töltöttségjelző zölden nem világít. Minden további feltöltés egyenként 5 órát vesz igénybe.

A töltési folyamat alatt a gép teste felmelegedhet. Ez normális jelenség. Töltöttségi állapot kijelzése: A LED jelzés pirosan villog, ha az akkumulátor lemerült. A trimmer ekkor 4-9 percen belül teljesen lemerülhet. Az optimális teljesítmény érdekében töltse fel teljesen az akkumulátort.

FŰNYÍRÁSRA TÖRTÉNŐ HASZNÁLAT (6. ábra)
FONTOS! Minden használat előtt vizsgálja meg, hogy nincsenek-e sérült / elkopott alkatrészek, és ellenőrizze, hogy a kábelkötők (C) rendeltetésszerűen működnek-e.
A gépet gyepszőnyegek szegélyeinek vágására, továbbá magánkertekben és hobbiterületeken található fű nyírására használja.

NAGYON FONTOS! HASZNÁLAT ELŐTT OLVASSON EL ÉS ÉRTSEN MEG MINDEN FIGYELMEZTETÉST.

LEGELŐSZÖR EZT TEGYE:
- A Hammersmith Bionic Trimmer PRO fűkasza legyen teljesen feltöltve. A feltöltésre vonatkozó útmutatásokat ebben a használati utasításban talál. Ha az akku lemerült, a fűkasza automatikusan kikapcsol, hogy a lítiumelemet megvédje a teljes lemerüléstől.
- Amennyiben szükséges, a teleszkópos rúdtestet (L) a kívánt hosszúság eléréséig húzza ki. Erre vonatkozó útmutatásokat ebben a használati utasításban talál.

A gépet mindig tartsa távol a testétől, és mindig tartson kellő távolságot a teste és a gép között. A gép működése közben a fűkasza kábelkötőivel történő minden érintkezés súlyos sérülésekhez vezethet. A gépet gyepszőnyegek szegélyeinek vágására, továbbá magánkertekben és hobbiterületeken található fű nyírására használja.

1. **A FŰKASZA BEKAPCSOLÁSA: Tartsa benyomva a védőkapcsolót (B), és nyomja meg a BE-/ Klkapcsolót (A).**
2. Biztonságos helyzetben álljon meg, hogy testsúlya egyenletesen legyen elosztva két lábán. Működés közben mindkét kezével erősen tartsa a gépet.
3. Egyenletesen mozogjon a vágási vonal mentén, úgy, hogy a levágott fű közvetlenül a vágási tartományba kerüljön. Ha fű csavarodott a fűkaszka köré:
   - Állítsa meg a fűkaszát.
   - Mindig várja meg, hogy a kábelkötők forgása leálljon.
   - Távolítsa el a fűvet.
   - Ismét kapcsolja be a fűkaszát, és folytassa a fű nyírását.

   TUDNIVALÓ: A vágási feladat függvényében fűnyírás közben előfordulhat, hogy kábelkötőt kell cserélnie. A kábelkötők cseréjére vonatkozó útmutatásokat ebben a használati utasításban találja.
4. **A FŰKASZA KIKAPCSOLÁSA:** Engedje el a BE-/Klkapcsolót (A).

TIPPEK - KARBANTARTÁS - TISZTÍTÁS / TÁROLÁS

GYEPSZŐNYEG SZEGÉLYNYÍRÁSÁRA TÖRTÉNŐ HASZNÁLAT (7. ÁBRA)
A Hammersmith Bionic Trimmer PRO szegélyvágóként való használatához a vágógépet 180 fokkal el kell fordítani a vágóegység elforgatásával. Oldja ki a biztonsági reteszt, és húzza ki a teleszkópos rudat. Fordítsa meg a trimmer egységet és helyezze vissza a rudat a sínekkel a végére. Húzza meg erősen a biztonsági reteszt, és helyezze alulra az élvezetőt. Úgy nyírja a fűvet, hogy közben a szegély mentén mozogjon.
TIPPEK:
- Ne használja a gépet sűrű növényzet esetén. Ha a kábelkötők lelassulnak, csökkentse a sebességet.
- Kerülje a szeméthez, homokhoz vagy kövekhez túlságosan közeli fűnyírást, mivel ezek a kábelkötők sérülését és a fűnyírás hatékonyságának csökkenését okozhatják.
- Ügyeljen arra, hogy a kábelkötő ne kerüljön érintkezésbe burkolt felületekkel, kövekkel vagy kertfalakkal, mivel az a kábelkötők gyors elhasználódásához vezethet.

KARBANTARTÁS
A forgó fej/kábelkötők sérüléseket okozhatnak. Győződjön meg róla, hogy a karbantartási munkálatok idején a kapcsoló a KI pozícióban áll-e.
Tudnivaló: A gép hosszú ideig és megbízható módon történő működésének elősegítése érdekében rendszeresen végezze el a következő karbantartási munkálatokat:
- Ellenőrizze a látható hibákat, azaz a sérült/laza kábelkötőket vagy alkatrészeket.

TISZTÍTÁS / TÁROLÁS
Győződjön meg róla, hogy a gépet tisztítás előtt kikapcsolta-e.
- A fűkasza külső oldalát puha kefével és egy ronggyal alaposan tisztítsa meg.
- Ne használjon vizet, oldószert vagy fényező anyagot.
- Távolítsa el a szennyeződést a szellőzőnyílásokból.
- Tárolás előtt 4 órán keresztül töltse az akkut.
- Tárolás közben az akkut legalább háromhavonta töltse fel, hogy
- megvédje azt a károsodástól.
- A gépet száraz, biztonságos helyen tartsa, ahol gyermekek nem férhetnek hozzá.
- Ne tegyen más tárgyakat a gépre.
- A gépet tilos 35 °C fölötti hőmérsékleten vagy közvetlen napsugárzásnak kitéve tárolni.
- A gépet ne tárolja olyan helyen, ahol statikus elektromosság van.

CZ

DŮLEŽITÉ BEZPEČNOSTNÍ POKYNY

Přečtěte si prosím pozorně všechny pokyny. Nedodržování níže uvedených pokynů může způsobit zásah elektrický proudem, požár a/nebo těžká poranění.

- Jestliže přístroj předáte třetím osobám, musíte tento návod k obsluze vždy předat také.
- Přístroj je určen pouze pro soukromé použití. Nepoužívejte přístroj pro účely, pro které není určen. Provozovatel nese riziko sám.
- Ujistěte se před každým nastavením nebo čištěním přístroje Hammersmith Bionic Trimmer PRO, že je vypnutý.
- Při provozu držte všechny části těla dále od oblasti stříhání. Neodstraňujte žádný ostříhaný materiál a nedržte žádný materiál, když otáčíte kabelový pásek.
- Když přístroj Hammersmith Bionic Trimmer PRO vypnete, kabelové pásky ještě běží krátkou dobu. Udržujte své ruce dále od pohybujících se kabelových pásků, aby nedošlo k poranění.
- Zkontrolujte před každým použitím pracovní prostor. Odstraňte všechny cizí předměty (jako jsou kameny, kousky drátů, skleněné střepy, atd.) z trávníku, protože by mohly být odmrštěny do očí/obličeje. Tento případ by mohl způsobit těžké poškození očí.
- Noste vždy ochranné brýle s boční ochranou nebo obličejový štít, popřípadě širokou ochrannou obličejovou masku pro použití s brýlemi nebo standardními brýlemi s boční ochranou. Klasické brýle neposkytují dostatečnou ochranu, protože nezabraňují poškození očí.
- Noste pevné dlouhé kalhoty, vysoké boty a rukavice, aby nedošlo k poranění. V případě potřeby noste také přilbu, ochranu sluchu a masku proti prachu.
- Při provozu nenoste volný oděv nebo šperky, protože by se mohly zachytit do rotujících dílů. Když máte dlouhé vlasy, noste je svázané nad rameny.
- Nepoužívejte přístroj Hammersmith Bionic Trimmer PRO, když jste naboso a nosíte sandály nebo podobné lehké boty.
- Abyste si udrželi plnou kontrolu nad přístrojem Hammersmith Bionic Trimmer PRO, musíte zachovávat pevný postoj a rozdělit přitom váhu vždy rovnoměrně na obě nohy.
- Buďte bdělí a vyžínač nepoužívejte, když jste unaveni, nemocní nebo pod vlivem alkoholu, drog nebo léků.
- Používejte tento přístroj pouze za denního světla nebo při dobrém umělém osvětlení.
- Ujistěte se, že elektrický vypínač je vypnutý, když odstraňujete nahromaděný materiál.
- Noste přístroj Hammersmith Bionic Trimmer PRO za rukojeť při zastavené stříhací hlavici.
- Zapněte motor pouze tehdy, když máte ruce a nohy mimo prostor vyžínání.
- Ujistěte se, že větrací otvory nejsou zanesené usazeninami.
- Ujistěte se před použitím přístroje, že všechny díly jsou správně namontovány.
- Používejte přístroj pouze pro určený účel.
- Nedovolte dětem nebo nezaučeným osobám použití přístroje.
- Tento přístroj smí používat děti starší 8 let, osoby s omezenými fyzickými, smyslovými nebo duševními schopnostmi nebo nedostatečnými zkušenostmi nebo znalostmi, pouze když jsou pod dohledem nebo byly poučeny o bezpečném používání zařízení a porozuměly nebezpečí, která jsou s používáním spojena.
- Je potřeba zachovávat nejvyšší opatrnost, když přístroj je používán v blízkosti dětí a když je ponechán v provozu bez dozoru. Je nutné zajistit, aby si děti s přístrojem nehrály.
- Udržujte rukojeť vždy suchou, čistou a neznečištěnou olejem nebo tukem.
- Udržujte okolostojící osoby, děti a domácí zvířata ve vzdálenosti nejméně 15 m.
- Používejte pouze dodaný elektrický zdroj.
- Nepoužívejte přístroj v blízkosti hořlavých kapalin, plynů, prachu nebo jiných prostor s nebezpečím výbuchu.
- Aby nevzniklo nebezpečí zásahu elektrickým proudem, vyhněte se dotyku tělem uzemněných povrchů, jako jsou trubky, topná tělesa, kamna nebo chladničky.
- Nepoužívejte elektrický kabel nikdy k nošení nebo tažení přístroje.
- Přístroj nikdy nevystavujte účinkům deště nebo vlhkosti, aby nedošlo ke vzniku nebezpečí zásahu elektrickým proudem.
- Tento produkt je určen k lehkému vyžínání trávníku. Vezměte prosím na vědomí, že tento přístroj není určen pro použití v podnikání nebo v průmyslu.
- Nepoužívejte přístroj, když elektrický vypínač je vadný.
- Aby nedocházelo k neúmyslnému spuštění přístroje, ujistěte se, že přístroj je odpojen od elektrické sítě, dříve než začnete provádět nastavení, výměnu nebo úschovu příslušenství.
- Přístroj je v rukou nezaučených osob zdrojem nebezpečí. Když přístroj nepoužíváte, uschovejte jej mimo dosah dětí a nenechejte jej obsluhovat osobami, které nejsou seznámeni s přístrojem (nebo s tímto návodem).
- Aby nedocházelo k nehodám, kontrolujte přístroj pravidelně, jestli jeho díly jsou správně namontované, nejsou polámané a jestli jejich stav nemůže ovlivnit provoz.
- Udržujte přístroj v čistotě. Používejte přístroj a příslušenství podle tohoto návodu. Použití přístroje pro práce, pro které není určen, může způsobit poranění.
- Uschovejte všechny výstrahy a návody pro pozdější použití.

BEZPEČNOSTNÍ POKYNY PRO BATERIE/ NABÍJEČKY BATERIÍ

- Chraňte nabíječku přístroj před deštěm a vlhkostí, aby nedošlo ke vzniku nebezpečí zásahu elektrickým proudem.
- Nabíjejte baterii pouze dodanou nabíječkou.
- Dodaná nabíječka je vhodná pouze pro nabíjení přístroje Hammersmith Bionic Trimmer PRO. Aby nedošlo k požáru nebo vzniku nebezpečí výbuchu, nesmíte nabíječku použít pro jiný přístroj.
- Zkontrolujte před každým použitím nabíječky, jestli kabel a zástrčka nejsou poškozené. Když nabíječka je poškozená, již ji nepoužívejte a neopravujte ji.
- Nepoužívejte nabíječku na hořlavých površích (například papír, textil atd.) nebo v hořlavých prostředích, aby nedošlo ke vzniku požáru.
- Když přístroj spadne nebo je vystaven těžkým otřesům, z baterie může vytéct kapalina. Jestliže se kapalina náhodou dostane do kontaktu s vaší kůží, oblast ihned umyjte vodou, protože může dojít k podráždění kůže a popáleninám. Jestliže se kapalina dostane do kontaktu s vašimi očima, vyhledejte ihned lékaře.
- Neotevírejte baterii sami, aby nedošlo ke zkratům.
- Aby se omezilo riziko výbuchu, chraňte baterii před horkem, například trvalým slunečním světlem nebo ohněm.
- Aby se omezilo riziko výbuchu, baterii nezkratujte.
- Jestliže je baterie poškozena neodborným použitím, mohou unikat páry. Jestliže se to stane, nadechněte se čerstvého vzduchu a vyhledejte lékaře, když se objeví problémy s dýcháním.

Noste vždy ochranný oděv, jako jsou rukavice, dlouhé kalhoty, dlouhé rukávy, brýle a ochranu obličeje. Dávejte pozor na osoby, domácí zvířata a děti. Zastavte přístroj, když jsou v jeho blízkosti osoby, dokud neprojdou pryč. Přístroj musíte po každém použití očistit od nečistot. Používejte pouze v suchém prostředí. Nepoužívejte na mokré trávě. Používejte pouze jak je to určeno.

PŘED POUŽITÍM + MONTÁŽÍ

VYBALENÍ
Tento produkt musíte smontovat.
1. Vyjměte produkt a příslušenství opatrně z krabice. Ujistěte se, že obsahuje všechny díly: Hammersmith Bionic Trimmer PRO, rukojeť s teleskopickou tyčí, 24 kabelových pásků, ochranný kryt s upevňovacími šrouby, nabíječku baterie, vodítko na hranu, návod k obsluze
2. Zkontrolujte pečlivě produkt, abyste se ujistili, že při přepravě nedošlo k polámání nebo poškození.

VÝSTRAHA: Když díly jsou poškozené nebo chybí, produkt můžete používat teprve tehdy, když tyto díly vyměníte. Nedodržení této výstrahy může způsobit těžká poranění.

MONTÁŽ (OBR. 2)
NAMONTUJTE RUKOJEŤ S TELESKOPICKOU TYČÍ (L)
Teleskopická tyč (L) je určena pouze k použití s přístrojem Hammersmith Bionic Trimmer PRO v bezprostřední blízkosti. Nepoužívejte přístroj ke stříhání živého plotu.
Namontování/nastavení teleskopické tyče (L):
a. Povolte otočný uzávěr (M) na tyči a vytáhněte teleskopickou tyč, až dosáhne požadovanou délku. K zafixování/zajištění tyč pevně držte a pevně dotáhněte otočný uzávěr.
b. Zaveďte konec teleskopické tyče společně s kolejnicemi do zajišťovacího čepu. Utáhněte pevně šroub.
c. Délku teleskopické tyče (L) můžete nastavit pouze před upevněním na přístroj.
d. Pro sejmutí teleskopické tyče (L) uvolněte bezpečnostní západku (D). Vytáhněte tyč ven.

TIP:
Pokud nemůžete teleskopickou tyč správně nasadit do hlavy vyžínače, zkontrolujte, zda NENÍ bezpečnostní západka PŘÍLIŠ volná, čímž by se tyč zablokovala (viz obrázek B). Pokuste se otáčením uvolnit/otevřít pojistný třmen a nasaďte opět teleskopickou tyč.

MONTÁŽ – NABÍJENÍ

OCHRANNÝ KRYT (G) – MONTÁŽ (OBR. 3)
1. Nastavte objímky na štítu na zářezy na hlavním dílu. Zacvakněte, aby došlo k upevnění. Ochranný kryt (G) lze namontovat pouze v jednom směru.
2. Použijte dodané šrouby (K) a zajistěte ochranu. Utáhněte šrouby (K) na levé straně přístroje.

INSTALACE A VÝMĚNA KABELOVÉHO PÁSKU (C) (OBR. 4)
Ujistěte se, že přístroj je vypnutý, dříve než namontujete nebo vyměníte kabelový pásek (C).
1. Zasuňte kabelový pásek (C) podle obrázku do držáku kabelového pásku (H).
2. Navlečte konec kabelového pásku (C) do uzávěrů kabelového pásku. Pevně je utáhněte.
3. Když vyměňujete kabelový pásek (C), uřízněte opotřebovaný nebo poškozený kabelový pásek a vyměňte jej za nový.

Tyto kroky opakujte při montáži nového kabelového pásku.

Důležité informace pro použití jiných kabelových pásků:
Můžete použít libovolné obvyklé kabelové pásky **až do šířky 4 mm a délky 98 mm.** Jestliže máte pouze delší kabelový pásek, musíte jej **po montáži zkrátit na příslušnou délku 98 mm.**

Pozor: Jestliže kabelový pásek nezkrátíte, při použití se dotýkají ochranného krytu přístroje Hammersmith Bionic Trimmer PRO. To ovlivní funkci přístroje a jeho výkon.

NABÍJENÍ (OBR. 5)
DŮLEŽITÉ: Před nabitím se přesvědčete, že přístroj je vypnutý
1. Nabijte přístroj dodaným adaptérem. Kontrolka LED (F) se změní z červené na zelenou, jamile akumulátor je úplně nabitý.

Trvá asi 4 hodiny, než se baterie úplně nabije.
PRVNÍ POUŽITÍ: Musíte přístroj nabít tak, aby ukazatel nabití svítil zeleně. Všechna další nabíjení vyžadují úplné 5 hodiny.
Indikace stavu nabití: Indikace LED bliká ČERVENĚ, pokud začne být baterie slabá. Vyžínač pak může být za 4-9 minut prázdný. Nabijte prosím úplně akumulátor, aby se dosahovalo optimálního pracovního výkonu. V průběhu nabíjení se pouzdro přístroje může zahřát. To je normální.

POUŽITÍ K VYŽÍNÁNÍ TRÁVNÍKU (OBR. 6)
DŮLEŽITÉ! Zkontrolujte před každým použitím, jestli některé díly nejsou poškozené/ opotřebené a zkontrolujte, jestli kabelové pásky (C) fungují správně.
Používejte přístroj ke stříhání hrany trávníku a malé plochy trávy v soukromých zahradách a amatérských oblastech.

VELMI DŮLEŽITÉ! UJISTĚTE SE, ŽE JSTE PŘED POUŽITÍM PŘEČETLI VŠECHNY VÝSTRAHY A POROZUMĚLI JIM.

UJISTĚTE SE, ŽE JSTE NEJPRVE UDĚLALI TOTO:
- Přístroj Hammersmith Bionic Trimmer PRO musí být úplně nabitý. Pokyny k nabíjení naleznete v tomto návodu k provozu. Když je baterie prázdná, vyžínač se automaticky vypne, aby se lithiová baterie ochránila před hlubokým vybitím.
- Když to je nutné, vysuňte teleskopickou tyč (L) na požadovanou délku. Pokyny k tomu naleznete v tomto návodu k provozu.

Udržujte přístroj vždy dále od těla a dodržujte vždy odstup mezi tělem a přístrojem. Každý kontakt s kabelovým páskem vyžínače za provozu může způsobit těžká poranění. Používejte přístroj ke stříhání hran trávníku a malých ploch trávy v soukromých zahradách a amatérských oblastech.

1. **ZAPNUTÍ VYŽÍNAČE: Držte stisknutý ochranný spínač (B) a stiskněte spínač ZAP/VYP (A).**
2. Zaujměte bezpečnou polohu, abyste svou hmotnost měli rozdělenou rovnoměrně na obě nohy. Držte přístroj při provozu pevně oběma rukama.
3. Pohybujte se pomalu podél hrany stříhání, aby tráva byla přímo v oblasti stříhání. Když se tráva namotá na vyžínač:
   - Zastavte vyžínač.
   - Počkejte vždy, dokud kabelový pásek nezůstane stát.
   - Odstraňte trávu.
   - Zapněte opět vyžínač a pokračujte se stříháním.

   UPOZORNĚNÍ: Podle druhu práce musíte při vyžínání možná vyměnit kabelový pásek. Pokyny k výměně kabelových pásků naleznete v tomto návodu k obsluze.
4. **VYPNUTÍ VYŽÍNAČE:** Uvolněte spínač ZAP/VYP (A).

TIPY – ÚDRŽBA – ČIŠTĚNÍ/SKLADOVÁNÍ

POUŽITÍ JAKO VYŽÍNAČ HRANY (OBR. 7)
K použití vyžínače Hammersmith Bionic jako vyžínače hran, je nutné vyžínač otáčením vyžínací jednotky přestavit o 180 stupňů. Povolte bezpečnostní západku a vytáhněte teleskopickou tyč. Otočte trimovací jednotku a nasaďte opět tyč s kolejnicemi až na konec. Dotáhněte pevně bezpečnostní západku a položte vedení hran dolů.. Stříhejte trávu tím, že se pohybujete podél hrany.

TIPY
- Nepoužívejte přístroj u hustého porostu. Když se kabelové pásky zpomalí, snižte rychlost.
- Neprovádějte vyžínání v blízkosti nečistot, písku nebo štěrku, protože tyto materiály mohou poškodit kabelové pásky snížit efektivitu vyžínání.
- Dávejte pozor na to, aby kabelové pásky nepřišly do styku s vydlážděnými plochami, kameny nebo zahradními zídkami, protože dojde k jejich rychlému opotřebení.

ÚDRŽBA
Otáčející se hlavice/kabelový pásek mohou způsobit poranění. Ujistěte se, že spínač je v průběhu údržby v poloze VYP.
Upozornění: Aby bylo možné zajistit dlouhý a spolehlivý servis, provádějte pravidelně tyto údržbářské práce:
- Kontrolujte výskyt viditelných závad, jako jsou poškozené/volné kabelové pásky nebo jednotlivé díly.

ČIŠTĚNÍ/SKLADOVÁNÍ
Zajistěte, aby přístroj byl před čištěním vypnutý.
- Vyčistěte důkladně vnější stranu vyžínače měkkým kartáčem a utěrkou.
- Nepoužívejte vodu, rozpouštědla nebo politury.
- Odstraňte nečistoty z větracích otvorů.
- Nabíjejte baterii před uskladněním po dobu 4 hodin.
- Nabíjejte baterii v průběhu skladování nejméně každé tři měsíce, aby
- byl chráněn před poškozením.
- Uskladněte přístroj na suchém, bezpečném místě mimo dosah dětí.
- Na přístroj nepokládejte žádné další předměty.
- Přístroj nesmí být skladován při teplotě vyšší než 35 °C nebo na přímém slunci.
- Neskladujte přístroj na místech se statickou elektřinou.

SK

DÔLEŽITÉ BEZPEČNOSTNÉ POKYNY

Všetky pokyny si pozorne prečítajte. Nedodržanie nižšie uvedených pokynov môže viesť k elektrickému zásahu, požiaru a/alebo ťažkým poraneniam.

- Ak zariadenie poskytnete tretím stranám, musíte im spolu s ním odovzdať aj tento návod na obsluhu.
- Zariadenie je určené iba na súkromné použitie. Zariadenie nepoužívajte na účely, na ktoré nie je určené. Riziko znáša výlučne prevádzkovateľ.

- Pred každým nastavovaním alebo čistením výrobku Hammersmith Bionic Trimmer PRO sa uistite, že je vypnutý.
- Počas prevádzky si chráňte pred reznou oblasťou všetky časti tela. Keď sa otáčajú viazacie pásky, neodstraňujte odstrihnutý materiál ani žiaden materiál nedržte.
- Po vypnutí vyžínača Hammersmith Bionic Trimmer PRO sú ešte viazacie pásky krátky čas v pohybe. Chráňte si ruky pred pohyblivými viazacími páskami, aby ste zabránili poraneniam.
- Pred každým použitím prekontrolujte pracovnú oblasť. Odstráňte z trávnika všetky cudzie telesá (napr. kamene, kusy drôtu, črepiny od skla atď.), pretože takéto cudzie telesá môžu byť vymrštené do očí/tváre. To môže viesť k vážnym poraneniam očí.
- Vždy majte nasadené ochranné okuliare s bočnou ochranou alebo ochranou celej tváre, resp. ochrannú masku na použitie nad okuliarmi alebo štandardnými okuliarmi s bočnou ochranou. Bežné okuliare neposkytujú dostatočnú ochranu, pretože nezabránia poraneniu očí.
- Noste pevné, dlhé nohavice, čižmy a rukavice, aby ste zabránili poraneniam. Podľa potreby noste tiež prilbu, ochranu uší a protiprachovú masku.
- Počas prevádzky nenoste voľné odevy alebo šperky, pretože tieto sa môžu zachytiť do rotujúcich častí. Ak máte dlhé vlasy, majte ich zviazané nad výškou ramien.
- Nepoužívajte Hammersmith Bionic Trimmer PRO, keď ste naboso, máte sandály alebo podobnú ľahkú obuv.
- Aby ste si udržali plnú kontrolu nad vyžínačom Hammersmith Bionic Trimmer PRO, po celý čas majte bezpečný postoj a svoju hmotnosť si pritom rozložte na obe nohy.
- Pracujte opatrne a vyžínač nepoužívajte, keď ste unavení, chorí alebo pod vplyvom alkoholu, drog či liekov.
- Tento vyžínač používajte iba pri dennom svetle alebo dobrom umelom svetle.
- Pri odstraňovaní nahromadeného materiálu sa uistite, že sieťový vypínač je vypnutý.
- Hammersmith Bionic Trimmer PRO prenášajte za rukoväť pri zastavenej rotačnej hlave.
- Motor zapnite iba vtedy, keď nemáte ruky a nohy v reznej oblasti.
- Vždy zabezpečte, aby vo vetracích otvoroch neboli žiadne usadeniny.
- Pred používaním zariadenia sa presvedčte, že sú všetky diely riadne zmontované.
- Zariadenie používajte iba na určený účel.
- Deťom ani nepovolaným osobám nepovoľte používanie zariadenia.
- Toto zariadenie smú používať deti vo veku od 8 rokov, osoby so zníženými fyzickými, zmyslovými alebo duševnými schopnosťami alebo osoby s nedostatkom skúseností či vedomostí, pokiaľ sú pod dozorom alebo boli poučené o bezpečnom používaní zariadenia a pochopili nebezpečenstvá s tým spojené.
- Zvýšte opatrnosť najmä vtedy, keď sa prístroj používa v blízkosti detí a keď ho nechávate zapnutý bez dozoru. Zabezpečte, aby sa deti so zariadením nehrali.
- Rukoväť udržiavajte vždy suchú, čistú a zbavenú oleja a tuku.
- Všetky osoby, deti a domáce zvieratá v okolí sa musia zdržiavať v minimálnej vzdialenosti 15 metrov.
- Používajte iba priložený sieťový zdroj.
- Zariadenie nepoužívajte v blízkosti horľavých kvapalín, plynov, prachu alebo iných výbuchom ohrozených oblastí.
- Aby ste zabránili riziku elektrického zásahu, zabráňte kontaktu tela s uzemnenými povrchmi, ako sú potrubia, vykurovacie telesá, sporáky či chladničky.
- Pomocou sieťového kábla zariadenie nikdy neprenášajte ani neťahajte.
- Zariadenie nikdy nevystavujte dažďu alebo vlhkosti, aby ste zabránili riziku elektrického zásahu.
- Tento výrobok je určený na ľahké zastrihávanie trávnika. Nezabúdajte, že toto zariadenie nie je určené na komerčné ani priemyselné použitie.
- Zariadenie nepoužívajte pri poškodenom sieťovom vypínači.
- Aby ste zabránili náhodnému spusteniu zariadenia, pred vykonávaním nastavení, výmenou dielov príslušenstva alebo uskladnením sa uistite, že je zariadenie odpojené od elektrickej siete.
- Zariadenie je v rukách nezacvičených používateľov nebezpečné. Keď sa zariadenie nepoužíva, uchovávajte ho mimo dosahu detí a nenechávajte ho obsluhovať osobami, ktoré nie sú so zariadením (alebo týmito pokynmi) oboznámené.
- Na zabránenie nehodám pravidelne kontrolujte vyrovnanie zariadenia, pretáčavé diely, prasknuté diely a všetky ostatné stavy, ktoré by mohli zhoršiť prevádzku zariadenia.
- Udržiavajte zariadenie čisté. Zariadenie a príslušenstvo používajte podľa týchto pokynov. Používanie zariadenia na práce, pre ktoré nie je určené, môže viesť k poraneniam.
- Všetky výstrahy a pokyny si uschovajte na neskoršie vyhľadávanie.

BEZPEČNOSTNÉ POKYNY PRE BATÉRIOVÉ ZARIADENIA/NABÍJAČKY BATÉRIÍ

- Chráňte nabíjačku pred dažďom a vlhkosťou, aby ste zabránili riziku elektrického zásahu.
- Batériu nabíjajte iba pomocou dodanej nabíjačky.
- Dodaná nabíjačka je vhodná iba na nabíjanie výrobku Hammersmith Bionic Trimmer PRO. Aby sa zabránilo riziku požiaru a výbuchu, nesmie sa používať na nabíjanie iného zariadenia.
- Pred každým použitím nabíjačky prekontrolujte poškodenia kábla a zástrčky. Keď je nabíjačka poškodená, viac ju nepoužívajte a nepokúšajte sa ju opraviť.
- Nabíjačku nepoužívajte na nehorľavých povrchoch (napr. papier, textílie atď.) alebo v horľavých prostrediach, aby ste zamedzili riziku požiaru.
- Keď necháte zariadenie spadnúť alebo ho vystavujete tvrdým nárazom, z batérie môže vytiecť kvapalina. Ak by táto kvapalina prišla omylom do styku s vašou pokožkou, postihnuté miesto okamžite opláchnite vodou, pretože takýto kontakt môže viesť k podráždeniam, a dokonca popáleninám. Ak by kvapalina prišla do kontaktu s vašimi očami, čo najrýchlejšie vyhľadajte lekára.
- Sami batériu neotvárajte, aby ste zabránili skratom.
- Aby ste sa vyhli riziku výbuchu, chráňte batériu pred teplom, napr. stálym slnečným svetlom alebo ohňom.
- Na zabránenie riziku výbuchu batériu neskratujte.
- Keď sa batéria poškodí neodborným používaním, môžu unikať výpary. Ak by k tomu prišlo, odíďte na čerstvý vzduch a vyhľadajte lekára, ak nastanú dýchacie ťažkosti.

Vždy noste ochranný odev ako rukavice, dlhé nohavice, dlhé rukávy, okuliare a ochranu tváre. Dávajte pozor na ľudí, domáce zvieratá a deti. Zastavte zariadenie, keď sa v okolí nachádzajú osoby, a počkajte, kým prejdú. Po každom použití odstráňte zo zariadenia nečistoty. Používajte iba v suchom prostredí. Nepoužívajte na mokrej tráve. Používajte iba podľa pokynov.

PRED POUŽITÍM + MONTÁŽOU

VYBALENIE

Tento výrobok je potrebné zmontovať.

1. Výrobok a príslušenstvo opatrne vyberte zo škatule. Uistite sa, že boli dodané všetky diely: Hammersmith Bionic Trimmer PRO, Rukoväť s teleskopickou tyčou, 24 viazacích pások, Ochranný kryt s upevňovacou skrutkou, Nabíjačka batérií, Hranový vodiaci prvok, Návod na obsluhu.
2. Starostlivo prekontrolujte výrobok, aby ste sa ubezpečili, že pri preprave sa nič nezlomilo ani nepoškodilo.

VÝSTRAHA: Keď sú niektoré diely poškodené alebo chýbajú, tento výrobok môžete používať až po výmene týchto dielov. Nerešpektovanie tejto výstrahy môže mať za následok ťažké poranenia.

MONTÁŽ OBR. 2
MONTÁŽ RUKOVÄTI S TELESKOPICKOU TYČOU (L)

Teleskopická tyč (L) je navrhnutá iba na použitie s vyžínačom Hammersmith Bionic Trimmer PRO v bezprostrednej vzdialenosti od zeme. Zariadenie nepoužívajte na strihanie živého plotu.

Montáž/nastavenie teleskopickej tyče (L):

a. Uvoľnite otočný uzáver (M) na tyči a vytiahnite teleskopickú tyč, až kým nedosiahnete požadovanú dĺžku. Na upevnenie/zaistenie tyč podržte a dotiahnite otočný uzáver.
b. Koniec teleskopickej tyče spolu s ličtami zasuňte do zaisťovacej skrutky. Skrutku pevne utiahnite.
c. Dĺžku teleskopickej tyče (L) môžete nastaviť iba predtým, než ju pripevníte k zariadeniu.
d. Na odobratie teleskopickej tyče (L) uvoľnite bezpečnostnú priečku (D). Vytiahnite tyč.

TIP:
Ak nemôžete teleskopickú tyč správne nasadiť do vyžínacej hlavy, skontrolujte, či NIE JE PRÍLIŠ voľná bezpečnostná priečka, v dôsledku čoho sa tyč zablokovala (pozri obr. B). Pokúste sa uvoľniť/otvoriť bezpečnostnú priečku jej otáčaním a teleskopickú tyč znova nasaďte.

MONTÁŽ – NABÍJANIE

OCHRANNÝ KRYT (G) – MONTÁŽ (OBR. 3)

1. Zarovnajte spony na štítku k zárezom na hlavnej časti. Na upevnenie zaistite. Ochranný kryt (G) sa môže inštalovať iba v jednom smere.
2. Použite dodanú skrutku (K) a zaistite odtienenie. Utiahnite skrutku (K) na ľavej strane zariadenia.

INŠTALÁCIA A VÝMENA VIAZACÍCH PÁSOK (C) (OBR. 4)

Pred namontovaním alebo výmenou viazacích pások (C) sa uistite, že zariadenie je vypnuté.

1. Viazaciu pásku (C) prestrčte cez držiak viazacej pásky (H) tak, ako je znázornené.
2. Prevlečte koniec viazacej pásky (C) do uzáverov viazacej pásky. Riadne ich utiahnite.
3. Keď vymieňate viazacie pásky (C), opotrebované alebo poškodené viazacie pásky odstrihnite a vymeňte ich za nové.

Postupujte podľa týchto krokov na namontovanie nových viazacích pások.

Dôležité informácie o používaní iných viazacích pások:
Môžete používať ľubovoľné, bežne dostupné viazacie pásky **až do hrúbky 4 mm a dĺžky 98 mm**. Ak máte k dispozícii iba dlhšie viazacie pásky, **po montáži ich v ideálnom prípade skráťte na zodpovedajúcu dĺžku 98 mm.**
Pozor: Ak viazacie pásky vhodne neskrátite, budú sa počas používania dotýkať ochranného krytu vyžínača Hammersmith Bionic Trimmer PRO. Tým sa zhoršia funkčnosť a výkon zariadenia.

NABÍJANIE (OBR. 5)

DÔLEŽITÉ: Pred nabíjaním sa presvedčte, či je zariadenie vypnuté.

1. Zariadenie nabíjajte pomocou dodaného adaptéra. LED kontrolka (F) sa prepne z červenej na zelenú, keď je batéria plne nabitá.

Úplné nabitie batérie zaberie približne 5 hodiny.
PRVÉ POUŽITIE: Zariadenie musíte nabíjať dovtedy, kým nesvieti indikátor nabíjania nazeleno. Všetky následné nabíjania zaberú celé 4 hodiny.
Ukazovateľ stavu nabitia: Ak je batéria príliš slabá, začne blikať LED indikátor NAČERVENO. Vyžínač sa potom môže po 4 až 9 minútach úplne vybiť. Na dosiahnutie optimálneho prevádzkového výkonu úplne nabite akumulátor. Počas nabíjania sa môže telo zariadenia zahrievať. Je to normálne.

POUŽÍVANIE NA STRIHANIE TRÁVNIKA (OBR. 6)

DÔLEŽITÉ: Pred každým použitím prekontrolujte, či sú niektoré diely poškodené/opotrebované a skontrolujte, či fungujú viazacie pásky (C) tak, ako majú.
Zariadenie používajte na strihanie okrajov trávnikov a malých trávnatých plôch v súkromných záhradách a hobby zónach.

VEĽMI DÔLEŽITÉ: UISTITE SA, ŽE PRED POUŽITÍM STE SI PREČÍTALI A POCHOPILI VŠETKY VÝSTRAŽNÉ POKYNY.

ZABEZPEČTE, ABY SA NAJPRV VYKONALI TIETO KROKY:

- Hammersmith Bionic Trimmer PRO musí byť úplne nabitý. Pokyny na nabíjanie nájdete v tomto návode na použitie. Keď je batéria vybitá, vyžínač sa automaticky vypne, aby sa ochránila lítiová batéria pred hĺbkovým vybitím.
- Podľa potreby vysuňte teleskopickú tyč (L) na požadovanú dĺžku. Príslušné pokyny nájdete v tomto návode na použitie.

Zariadenie si vždy držte ďalej od tela a udržujte si stále vzdialenosť medzi telom a zariadením. Akýkoľvek kontakt s viazacími páskami vyžínača počas prevádzky môže viesť k ťažkým poraneniam. Zariadenie používajte na strihanie okrajov trávnikov a malých trávnatých plôch v súkromných záhradách a hobby zónach.

1. **ZAPNUTIE VYŽÍNAČA: Držte ochranný spínač (B) stlačený a stlačte vypínač (A).**
2. Postavte sa do bezpečnej polohy tak, aby bola vaša hmotnosť rovnomerne rozložená na oboch nohách. Počas prevádzky držte zariadenie oboma rukami.
3. Pohybujte sa rovnomerne pozdĺž línie strihania tak, aby sa tráva dostávala priamo do reznej oblasti. Ak sa tráva nevinie okolo vyžínača:
   - Zastavte vyžínač.
   - Vždy počkajte, kým sa zastaví pohyb viazacích pások.
   - Odstráňte trávu.
   - Vyžínač opäť zapnite a pokračujte vo vyžínaní.

   UPOZORNENIE: V závislosti od úlohy môže byť pri vyžínaní potrebná výmena viazacích pások. Pokyny na výmenu viazacích pások nájdete v tomto návode na obsluhu.
4. **VYPNUTIE VYŽÍNAČA:** Uvoľnite vypínač (A).

TIPY – ÚDRŽBA – ČISTENIE / SKLADOVANIE

POUŽÍVANIE AKO VYŽÍNAČ NA OKRAJE (OBR. 7)

Ak chcete Hammersmith Bionic Trimmer PRO používať ako zastrihávač okrajov, musíte na tento účel otočiť vyžínaciu jednotku o 180 stupňov. Uvoľnite bezpečnostnú priečku a vytiahnite von teleskopickú tyč. Otočne vyžínaciu jednotku a tyč znova zasuňte do líšt až na doraz. Dotiahnite bezpečnostnú priečku a hranový vodiaci prvok položte nadol. Strihajte trávu presúvaním sa pozdĺž okraja.

TIPY

- Pri hustom poraste zariadenie nepoužívajte. Keď sa viazacie pásky spomalia, znížte rýchlosť.
- Nevyžínajte príliš blízko k špine, piesku alebo štrku, pretože sa tým môžu poškodiť viazacie pásky a zhoršiť účinnosť vyžínania.
- Dávajte pozor, aby viazacia páska neprišla do styku s dláždenými povrchmi, kameňmi alebo stenami záhrad, pretože to môže viesť k rýchlemu opotrebovaniu viazacích pások.

ÚDRŽBA

Rotujúce hlavové spojivá/viazacie pásky môžu spôsobiť poranenia. Ubezpečte sa, že počas údržbových prác je vypínač v polohe AUS (vypnutie).
Upozornenie: Na zabezpečenie dlhej a spoľahlivej prevádzky vykonávajte pravidelne nasledujúce údržbové práce:

- Skontrolujte zjavné nedostatky, ako sú uvoľnené viazacie pásky alebo diely.

ČISTENIE/SKLADOVANIE

Ubezpečte sa, že pred čistením je zariadenie vypnuté.

- Vyžínač vyčistite z vonkajšej strany mäkkou kefou a utierkou.
- Nepoužívajte vodu, rozpúšťadlá ani leštidlá.
- Odstráňte nečistoty z vetracích kanálov.
- Pred uskladnením nabíjajte batériu 4 hodiny.
- Počas skladovania nabíjajte batériu aspoň každé tri mesiace, aby ste ju ochránili pred poškodením.
- Zariadenie uchovávajte na suchom, bezpečnom mieste mimo dosahu detí.
- Neukladajte na zariadenie žiadne iné predmety.
- Zariadenie sa nesmie skladovať pri teplote vyššej ako 35 °C ani na priamom slnečnom svetle.
- Zariadenie neskladujte na miestach so statickou elektrinou.

RO

INDICAȚII DE SIGURANȚĂ IMPORTANTE

Vă rugăm citiți cu atenție toate instrucțiunile. Nerespectarea instrucțiunilor specificate mai jos poate conduce la electrocutare, incendiu și/sau grave vătămări.

- Dacă aparatul trebuie înmânat terților atunci acest manual cu instrucțiuni de operare trebuie de asemenea înmânat mai departe.
- Aparatul este destinat numai pentru utilizarea privată. Nu folosiți aparatul pentru scopuri pentru care nu este destinat. Operatorul poartă singur răspunderea.
- Înainte de fiecare reglare sau curățare a Hammersmith Bionic Trimmer PRO asigurați-vă că acesta este deconectat.
- În timpul funcționării mențineți membrele corpului departe de zona de tăiere. Nu îndepărtați materialul tăiat și nu țineți fix materialul atunci când colierele de cablu se rotesc.
- Atunci când Hammersmith Bionic Trimmer PRO se deconectează, colierele de cablu se rotesc în continuare inerțial un timp scurt. Mențineți-vă mâinile departe de colierele de cabluri mobile pentru a evita vătămările.
- Înainte de fiecare utilizare verificați zona de lucru. Îndepărtați toate corpurile străine (precum pietre, bucăți de sârmă, cioburi de sticlă etc.) din gazon deoarece astfel de corpuri străine pot fi aruncate în ochi/obraz. Aceasta poate conduce la grave vătămări ale ochilor.
- Purtați întotdeauna ochelari de protecție cu protecție laterală sau o protecție completă a feței respectiv o mască lată de siguranță a vederii pentru folosirea peste ochelari sau ochelari standard cu protecție laterală. O pereche de ochelari uzuali nu asigură o protecție suficientă deoarece aceasta nu împiedică vătămarea ochilor.
- Purtați pantaloni compacți, lungi, cizme și mănuși pentru a evita vătămările. Dacă este necesar purtați o cască de protecție, antifoane și o mască de praf.
- În timpul funcționării nu purtați îmbrăcăminte largă sau podoabe deoarece acestea pot fi prinse de componentele ce se rotesc. Dacă aveți păr lung țineți-l legat deasupra înălțimii umerilor.
- Nu utilizați Hammersmith Bionic Trimmer PRO dacă sunteți cu picioarele goale, purtați sandale sau încălțăminte ușoară similară.
- Pentru a menține continuu controlul complet asupra Hammersmith Bionic Trimmer PRO, trebuie să aveți întotdeauna o poziție stabilă; pentru aceasta distribuiți-vă greutatea uniform pe ambele picioare.
- Fiți cu atenție și nu operați trimmer-ul când sunteți obosit, bolnav sau vă aflați sub influența alcoolului, drogurilor sau medicamentelor.
- Utilizați acest trimmer numai la lumina zilei sau la lumină artificială bună.
- Atunci când îndepărtați material blocat asigurați-vă că întrerupătorul de rețea este deconectat.
- Purtați Hammersmith Bionic Trimmer PRO de mâner atunci când capul de rotire este în repaus.
- Conectați motorul numai după ce mâinile și picioarele sunt îndepărtate din zona de tăiere.
- Asigurați-vă întotdeauna că deschiderile de aerisire sunt libere de depuneri.
- Înainte de utilizarea aparatului asigurați-vă că toate componentele sunt asamblate corect.
- Utilizați aparatul numai pentru scopul prevăzut.
- Nu permiteți utilizarea aparatului de către copii și neexperimentați.
- Acest aparat poate fi utilizat de către copiii cu vârsta de peste 8 ani sau de persoane având capacități fizice, senzoriale sau mentale reduse sau cu experiență sau cunoștințe insuficiente atâta timp cât sunt supravegheate sau au fost instruite în folosirea în siguranță a aparatului și au înțeles pericolele care rezultă din această folosire.
- Este necesară o precauție deosebită dacă aparatul este folosit în apropierea copiilor și dacă este lăsat să funcționeze nesupravegheat. Trebuie asigurat astfel încât copiii să nu se poată juca cu aparatul.
- Mențineți mereu mânerul uscat, curat și fără ulei sau vaselină.
- Mențineți toate persoanele, copiii și animalele de casă aflate în zonă la cel puțin 15 metri depărtare.
- Utilizați numai alimentatorul de rețea livrat o dată cu aparatul.
- Nu utilizați aparatul în apropierea lichidelor, gazelor, pulberilor combustibile sau a altor zone cu pericol de explozie.

- Pentru a evita pericolul unei electrocutări, evitați atingerea corpului de suprafețe legate la pământ precum țevi, corpuri de încălzire, aragaze, frigidere.
- Nu utilizați niciodată cablul de rețea pentru purtare sau tragerea aparatului.
- Nu expuneți aparatul niciodată ploii sau umidității, pentru a evita pericolul unei electrocutări.
- Acest produs este destinat tăierii ușoare a gazonului. Vă rugăm să acordați atenție faptului că acest aparat nu este destinat utilizării profesionale sau industriale.
- Nu utilizați aparatul atunci când întrerupătorul de rețea este defect.
- Pentru a evita o pornire accidentală a aparatului, asigurați ca aparatul să fie separat de la rețeaua de curent electric înainte să efectuați reglaje, să schimbați accesorii sau să-l depozitați.
- Aparatul este periculos în mâinile utilizatorilor neexersați. În caz de nefolosire păstrați aparatul în afara razei de acces a copiilor și nu permiteți să fie operat de persoane care nu sunt familiarizate cu aparatul (sau cu instrucțiunile acestuia).
- Pentru a evita accidentele reverificați aparatul în mod regulat la aliniere, piesele rotative, ruperea componentelor și toate celelalte stări care ar putea afecta funcționarea aparatului.
- Mențineți aparatul curat. Utilizați aparatul și accesoriile conform acestor instrucțiuni. Utilizarea aparatului la lucrări pentru care nu este prevăzut poate conduce la vătămări.
- Păstrați toate avertizările și instrucțiunile pentru o consultare ulterioară.

INDICAȚII DE SIGURANȚĂ PENTRU ÎNCĂRCĂTOARE DE BATERIE

- Protejați încărcătorul de ploaie și umiditate pentru a evita pericolul unei electrocutări.
- Încărcați acumulatorul numai cu aparatul de încărcare livrat.
- Aparatul de încărcare (încărcătorul) livrat cu aparatul este adecvat numai pentru încărcarea Hammersmith Bionic Trimmer PRO. Pentru a evita pericolul de incendiu și de explozie nu este permis să fie utilizat la încărcarea unui alt aparat.
- Înainte de fiecare utilizare a încărcătorului reverificați cablul și ștecherul la deteriorări. Dacă încărcătorul este deteriorat nu îl mai folosiți mai departe și nu încercați să îl reparați.
- Nu utilizați încărcătorul pe suprafețe inflamabile (de ex. hârtie, textile etc.) sau în zone combustibile pentru a evita incendiile.
- Dacă aparatul este lăsat să cadă sau este supus unor lovituri dure, poate să se scurgă lichid din acumulator. Dacă acest lichid ajunge accidental în contact cu pielea dumneavoastră, clătiți zona imediat cu apă deoarece această situație poate conduce la iritații și chiar arsuri. Dacă lichidul ajunge în contact cu ochii dumneavoastră apelați de urgență la medic.
- Nu deschideți dumneavoastră bateria pentru a evita scurtcircuite.
- Pentru a evita riscul unei explozii, protejați bateria de căldură, precum de ex. lumină solară continuă sau foc.
- Pentru a evita riscul unei explozii nu scurtcircuitați bateria.
- Dacă acumulatorul este deteriorat ca urmare a utilizării necorespunzătoare, pot ieși vapori. Dacă se întâmplă așa ceva, inhalați aer proaspăt și consultați un medic dacă se dezvoltă durere la respirație.

Purtați întotdeauna îmbrăcăminte de protecție precum mănuși, pantaloni lungi, mâneci lungi ochelari și protecție pentru față. Acordați atenție oamenilor, copiilor și animalelor de casă. Opriți aparatul atunci când se găsesc în apropiere persoane, până când acestea au plecat. Aparatul trebuie eliberat de murdărie după fiecare utilizare. Utilizați numai într-o zonă uscată. Nu utilizați pe iarbă udă. Utilizați numai conform instrucțiunilor.

ÎNAINTE DE UTILIZARE + MONTARE

DESPACHETARE

Acest produs trebuie asamblat.

1. Scoateți cu atenție produsul și accesoriile din cutie. Asigurați-vă că toate componentele sunt conținute: Hammersmith Bionic Trimmer PRO, mâner cu tijă telescopică, 24 coliere de cablu, capac de protecție cu șurub de fixare, aparat de încărcare acumulator, ghidaj de margini, manual cu instrucțiuni de operare.
2. Verificați cu grijă produsul pentru a vă asigura că la transport nu au survenit spargeri sau daune.

AVERTIZARE: atunci când unele piese sunt deteriorate sau lipsă, este permisă utilizarea acestui produs numai după ce ați înlocuit aceste piese. Nerespectarea acestei avertizări poate conduce la vătămări grave.

MONTARE FIG. 2
MONTARE MÂNER CU TIJĂ TELESCOPICĂ (L)

Tija telescopică (L) este concepută numai pentru utilizarea cu Hammersmith Bionic Trimmer PRO în apropierea nemijlocită a solului. Nu utilizați aparatul pentru tăierea gardului viu.

Montare/reglare tijă telescopică (L):

a. Slăbiți închizătoarea rotativă (M) la tijă și trageți în afară tija telescopică până când obțineți lungimea dorită. Pentru a fixa/bloca tija, țineți-o fix și strângeți fix închizătoarea rotativă.
b. Introduceți capătul tijei telescopice împreună cu șinele în bolțul de siguranță. Strângeți ferm șurubul.
c. Puteți regla tija telescopică (L) numai înainte de a o fixa la aparat.
d. Pentru îndepărtarea tijei telescopice (L), slăbiți zăvorul de siguranță (D). Extrageți tija.

SFAT:

Dacă nu puteți să introduceți corect tija telescopică în capul trimmer-ului, verificați dacă etrierul de siguranță NU este prea slăbit, astfel încât tija să fi fost blocată (vedeți imaginea B). Prin rotire încercați să slăbiți/deschideți etrierul de siguranță și introduceți din nou tija telescopică.

MONTARE - ÎNCĂRCARE

CAPAC DE PROTECȚIE (G) - MONTARE (FIG. 3)

1. Aliniați eclisa la panou la crestăturile de la piesa principală. Pentru fixare închlichetați. Capacul de protecție (G) poate fi instalat numai într-o direcție.
2. Utilizați șurubul (K) livrat cu aparatul și asigurați ecranarea. Strângeți șurubul (K) la partea stângă a aparatului.

INSTALAREA ȘI ÎNLOCUIREA COLIERELOR DE CABLU (C) (FIG. 4)

Înainte de a monta sau înlocui colierul de cablu (C) asigurați-vă că aparatul este deconectat.

1. Introduceți colierul de cablu (C) precum este arătat prin suportul colierului de cablu (H).
2. Treceți capătul colierului de cablu (C) în închiderile colierului de cablu. Strângeți-le fix.
3. Atunci când înlocuiți colierele de cabluri (C), tăiați colierele de cabluri uzate sau deteriorate și le înlociuți cu unele noi.

Urmați acești pași pentru a monta noi coliere de cablu.

Informații importante pentru utilizare altor coliere de cabluri:

Puteți utiliza coliere de cabluri oarecare, uzuale comercial **cu o grosime până la 4 mm și o lungime de 98 mm.** Dacă aveți la îndemână numai coliere de cabluri mai lungi, atunci acestea trebuie scurtate cel mai bine **după montare la lungimea corespunzătoare de 98 mm.**

Atenție: Dacă nu are loc nici o scurtare corespunzătoare a colierelor de cabluri, atunci acestea ating în timpul folosirii acoperirea de protecție a Hammersmith Bionic Trimmer PRO. Aceasta afectează modul de funcționare și performanța aparatului.

ÎNCĂRCARE (FIG. 5)

IMPORTANT: Înainte de încărcare asigurați-vă că aparatul este deconectat.

1. Încărcați aparatul cu adaptorul livrat. Lampa LED de control (F) schimbă de la roșu la verde imediat ce acumulatorul este încărcat complet.

Durează aproximativ 5 ore până când acumulatorul este încărcat complet.

PRIMA UTILIZARE: Trebuie să încărcați aparatul până când indicatorul de încărcare luminează verde. Toate încărcările ulterioare necesită 4 ore complete.

Indicator nivel de încărcare: indicatorul LED luminează intermitent ROȘU atunci când scade nivelul de încărcare a bateriei. Atunci trimmer-ul este descărcat probabil în 4-9 minute. Vă rugăm încărcați complet acumulatorul pentru a obține o putere de lucru optimă În timpul procesului de încărcare corpul aparatului se poate încălzi. Acest lucru este normal.

UTILIZARE PENTRU TUNDEREA GAZONULUI (FIG. 6)

IMPORTANT! Înainte de fiecare utilizare reverificați dacă există piese deteriorate/uzate și verificați dacă funcționează corect colierele de cabluri (C).

Utilizați aparatul pentru tăierea marginilor gazonului și suprafețelor mici de iarbă în grădini private și zone de hobby.

FOARTE IMPORTANT! ÎNAINTE DE UTILIZARE ASIGURAȚI-VĂ CĂ AȚI CITIT ȘI ÎNȚELES TOATE INDICAȚIILE DE AVERTIZARE.

ASIGURAȚI-VĂ CĂ ACESTEA SUNT EFECTUATE MAI ÎNTÂI:

- Hammersmith Bionic Trimmer PRO trebuie să fie complet încărcat. Instrucțiuni referitoare la încărcare găsiți în acest manual cu instrucțiuni de utilizare. Când bateria este descărcată, trimmer-ul se deconectează în mod automat pentru a proteja bateria de litiu de descărcare completă.
- Dacă este necesar extindeți tija telescopică (L) la lungimea dorită. Instrucțiuni în acest sens găsiți în acest maul cu instrucțiuni de utilizare.

Mențineți mereu aparatul departe de corp și mențineți întotdeauna distanță între corp și aparat. Orice contact cu colierele de cablu în timpul funcționării trimmer-ului poate conduce la vătămări grave. Utilizați aparatul pentru tăierea marginilor gazonului și suprafețe mici de iarbă în grădini private și zone de hobby.

1. **CONECTARE TRIMMER: Mențineți apăsat întrerupătorul de protecție (B) și apăsați întrerupătorul EIN/AUS (pornit/oprit) (A).**
2. Plasați-vă într-o poziție stabilă în care greutatea este distribuită uniform pe ambele picioare. În timpul funcționării țineți strâns aparatul cu ambele mâini.
3. Deplasați-vă uniform de-a lungul liniei de tăiere, astfel încât aparatul să ajungă direct în zona de tăiere. Dacă iarba s-a înfășurat în jurul trimmer-ului:
   - opriți trimmer-ul.
   - Întotdeauna așteptați până colierele de cablu se opresc.
   - Îndepărtați iarba.
   - Reconectați trimmer-și continuați cu tăierea.

   INDICAȚIE: În funcție de lucrul de efectuat, este posibil ca la tăiere să fie necesar să înlocuiți coliere de cabluri. Instrucțiunile pentru înlocuirea colierelor de cablu le găsiți în acest manual cu instrucțiuni de operare.
4. **DECONECTARE TRIMMER:** Eliberare întrerupător EIN/AUS (pornit/oprit) (A).

SFATURI - ÎNTREȚINERE - CURĂȚARE/ DEPOZITARE

UTILIZARE CA TRIMMER DE MARGINI (FIG. 7)

Pentru a utiliza Hammersmith Bionic Trimmer PRO ca și tăietor de margini trebuie ca trimmer-ul să fie reglat prin rotirea unității trimmer cu 180 grade. Slăbiți zăvorul de siguranță și trageți în afară tija telescopică. Răsuciți unitatea trimmer și introduceți din nou tija cu șinele până la capăt. Strângeți fix zăvorul de siguranță și așezați în jos ghidajul muchiei. Tăiați iarba, prin deplasare de-a lungul marginii.

SFATURI

- Nu utilizați aparatul în cazul unei vegetații dese. Atunci când colierele de cablu se lungesc, ele scad viteza.
- Evitați tăierea prea aproape de murdărie, nisip sau pietriș, deoarece aceasta deteriorează colierele de cabluri și poate micșora eficiența tăierii.
- Acordați atenție ca să nu intre în contact colierul de cablu cu suprafețe pavate, pietre sau ziduri de grădină, deoarece aceasta poate uza repede colierele de cablu.

ÎNTREȚINERE

Colierele de cap / cablu în rotație pot cauza vătămări. În timpul lucrărilor de întreținere asigurați-vă că întrerupătorul se află pe poziția AUS (oprit).

Indicație: Pentru a asigura un service îndelungat și fiabil, efectuați în mod regulat următoarele lucrări de întreținere:

- Verificați deficiențele vizibile precum coliere de cablu sau piese deteriorate /desfăcute.

CURĂȚARE / DEPOZITARE

Înainte de curățare asigurați-vă că aparatul este deconectat.

- Curățați temeinic partea exterioară a trimmer-ului cu o perie moale și o lavetă.
- Nu utilizați apă, solvent sau agenți de șlefuire.
- Îndepărtați murdăria din fantele de aerisire.
- Înainte de depozitare încărcați acumulatorul 4 ore.
- Pe perioada depozitării încărcați acumulatorul cel puțin la fiecare trei luni pentru a-l proteja la daune.
- Păstrați aparatul într-un loc uscat, sigur, în afara razei de acces a copiilor.
- Nu așezați niciun alt obiect pe aparat.
- Nu este permisă depozitare aparatului la peste 35 °C sau sub radiație solară directă.
- Nu depozitați aparatul în locuri cu electricitate statică.

PRODUKTSPEZIFIKATIONEN	
Gép | Přístroj | Zariadenie | Aparat	Hammersmith Bionic Trimmer PRO, 3025
Akku | Baterie | Batérie | Acumulator	Battery Pack Manufacturer: Shenzhen Zhihong Technology Co., Ltd. Model: ZH 18650-2600mAh 7,4 V ⎓, 2600 mAh (19,24 Wh) Li-Ion
Sebesség | Rychlost | Rýchlosť | Turație	10,000/min
Mért hangnyomás-szint | Změřená hladina akustického tlaku | Odmeraná hladina akustického tlaku | Nivelul măsurării presiunii sonore	72,4 dB (A) K= 3 dB(A)
Mért hangteljesítmény-szint | Změřená hladina akustického výkonu | Odmeraná hladina akustického výkonu | Nivel măsurat al puterii sonore	83,5 dB (A) K= 0,894 dB(A)
Garantált hangteljesítményszint | Zaručená hladina akustického výkonu | Zaručená hladina akustického výkonu | Nivel garantat al puterii sonore	95 dB (A) a_h < 2,5 m/s² K= 1,5 m/s² L_{WA} 95 dB
Maximális Watt-szám | Maximální příkon | Maximálny výkon vo wattoch | Puterea maximă	68 W
Akkutöltő (adapter) bemenete | Vstup nabíječky (adaptér) | Vstup nabíjačky (adaptéra) | Intrare încărcător (adaptor)	Manufacturer: Dongguan City Gangqi Electronic Co., Ltd. Model: GQ06-095060-ZG DC 9.5V 600mA
Akku töltési ideje | Doba nabíjení baterie | Doba nabíjania batérie | Timp de încărcare acumulator	5h
Szakasz átmérője | Průměr sekce | Priemer sekcie | Secțiunea diametru	155 mm
Súly | Závaží | Závažia | Greutate	860g

CE	Ez a termék megfelel az európai irányelveknek. | Tento výrobek odpovídá evropským směrnicím. | Tento výrobok zodpovedá európskym normám. | Acest produs corespunde directivelor europene. → https://www.mediashop.tv/DE/hammersmith-bionic-trimmer/

	A terméket élettartama végén ne ártalmatlanítsa a normál háztartási hulladékkal együtt. Vigye el az elektromos és elektronikus készülékek újrahasznosítását célzó gyűjtőhelyre. Utóbbit ez a szimbólum jelzi a terméken, a használati utasításon és a csomagoláson. Tájékozódjon a kereskedője vagy a helyi hatóság által üzemeltetett gyűjtőhelyekről. A régi készülékek újrahasználata és újrahasznosítása fontos hozzájárulást jelent környezetünk védelméhez. | Po ukončení životnosti neodhazujte výrobek do domovního odpadu. Odevzdejte jej na sběrném místě k recyklaci elektrických a elektronických přístrojů. Je to vyznačeno tímto symbolem na výrobku, v návodu k obsluze a na obalu. Informujte se o sběrných místech, provozované vaším prodejcem nebo místními úřady. Opětovné zhodnocení a recyklace odpadních přístrojů jsou důležitým příspěvkem k ochraně našeho životního prostředí. | Nevyhadzujte výrobok po ukončení jeho životnosti do komunálneho odpadu. Zaneste ho na zberné miesto na recykláciu elektrických a elektronických zariadení. Toto je udané symbolom na výrobku, v návode na použitie a na obale. Informujte sa o zberných miestach, ktoré sú prevádzkované Vašim obchodníkom alebo miestnymi úradmi. Ďalšie zhodnotenie a recyklácia starých zariadení je dôležitým prínosom k ochrane nášho životného prostredia. | Din acest motiv produsul, la sfârșitul duratei sale de funcționare ,nu va fi debarasat împreună cu gunoiul menajer. Predați-l la punctele de colectare în vederea reciclării aparatelor electrice și electronice. Acest lucru este indicat de acest simbol de pe produs, din instrucțiunile de utilizare și de pe ambalaj. Informați-vă cu privire la punctele de colectare pe care le administrează distribuitorul sau dumneavoastră locale. Revalorificarea și reciclarea aparatelor uzate este o contribuție importantă la protecția mediului.
	Ügyeljen arra, hogy a kirepített idegen anyagok ne okozhassanak a közelében álló személyeknél sérüléseket. | Dbejte na to, aby nebyly v blízkosti stojící osoby zraněny odletujícími cizími tělesy. | Dávajte pozor na to, aby sa osoby stojace v blízkosti neporanili odletujúcimi cudzími telieskami. | Aveți grijă ca persoanele aflate în preajmă să nu fie rănite de corpurile străine aruncate.
	Viseljen zajtompító fülvédőt és védőszemüveget. | Noste ochranu sluchu a ochranné brýle. | Používajte chrániče sluchu a ochranné okuliare. | Purtați protecție auditivă și ochelari de protecție.
	Ne használja a terméket esőben és ne tegye ki az eső hatásának. | Výrobek nepoužívejte v dešti ani je dešti nevystavujte. | Nepoužívajte tento výrobok v daždi, ani ho vplyvom dažďa nevystavujte. | Nu folosiți scula electrică de grădină pe timp de ploaie și nu o expuneți acțiunii ploii.
Li-ion	Az elemeket ne a háztartási hulladék közé dobja! Vigye el azokat egy a begyűjtésre felhatalmazott gyűjtőhelyre. | Baterie nepatří do odpadků. Odneste je na autorizované sběrné místo. | Batérie nepatria do domáceho odpadu. Odneste ich do autorizovaného zberu takéhoto odpadu. | Bateriile nu trebuie aruncate cu gunoiul menajer. Reciclați-le la un punct de colectare autorizat.

JÓTÁLLÁSI JEGY

1. Vállalkozás neve és címe: .....
2. Termék megnevezése: .....
3. Termék típusa: .....
4. Termék gyártási száma (ha van): .....
5. Gyártó neve és címe (ha nem azonos a Vállalkozóval): .....
6. Vásárlás (termék átadás) időpontja: .....Eladó (PH):.....
7. Üzembe helyezés időpontja: .....Üzembe helyező vállalkozó(PH):.....

7/a. JAVÍTÁS (csere) ESETÉN TÖLTENDŐ KI!

A jótállási igény bejelentésének időpontja: .....
Javításra átvétel időpontja: .....
Hiba oka: .....
Javítás módja: .....
A termék fogyasztó részére való visszaadásának időpontja: .....
A jótállás – kijavítás időtartamával meghosszabbított – új határideje: .....
Csereigény érvényesítése esetén: .....kicserélve.....(csere időpontja)

7/b. JAVÍTÁS (csere) ESETÉN TÖLTENDŐ KI!

A jótállási igény bejelentésének időpontja: .....
Javításra átvétel időpontja: .....
Hiba oka: .....
Javítás módja: .....
A termék fogyasztó részére való visszaadásának időpontja: .....
A jótállás – kijavítás időtartamával meghosszabbított – új határideje: .....
Csereigény érvényesítése esetén: .....kicserélve.....(csere időpontja)

TÁJÉKOZTATÓ A JÓTÁLLÁSI JOGOKRÓL

8. A jótállás határideje a termék fogyasztó részére való átadásától vagy az üzembe helyezéstől (amennyiben azt a forgalmazó vagy annak megbízottja végezte el) számított 1 év.
9. FIGYELEM! A jótállási jegy szerinti KÖTELEZŐ JÓTÁLLÁS HATÁLYA ALÁ csak a 97/2014(III.25). Kormányrendelettel módosított 151/2003 (IX.22.) Kormányrendelet Mellékletében felsorolt termékek tartoznak.
10. Aki a szerződés teljesítéséért jótállást vállal vagy jótállásra kötelezett, köteles helytállni a hibás teljesítésért. Mentesül a jótállási kötelezettség alól, ha bizonyítja, hogy a hiba oka a teljesítés után keletkezett
11. A jótállás a jogosultnak jogszabályból eredő jogait nem érinti.
12. Nem tartozik jótállás alá a hiba, ha annak oka a terméknek a fogyasztó részére való átadását követően keletkezett, így például, ha a hibát
- szakszerűtlen üzembe helyezés (kivéve, ha az üzembe helyezést a forgalmazó, vagy annak megbízottja végezte el, illetve ha a szakszerűtlen üzembe helyezés a használati-kezelési útmutató hibájára vezethető vissza), vagy a karbantartás elmulasztása okozta
- rendeltetésellenes használat, a használati-kezelési útmutatóban foglaltak, előírt karbantartások nem megfelelő elvégzése,
- helytelen tárolás, helytelen kezelés, rongálás,
- elemi kár, természeti csapás okozta.
13. A jótállási igény a jótállási jeggyel érvényesíthető, kivéve, ha elmaradt a jótállási jegy rendelkezésére bocsátása. Ebben az esetben is bizonyítottnak tekinthető a szerződés megkötése (jótállásra való jogosultság) ha a fogyasztó bemutatja a fizetési bizonylatot (számlát, vagy nyugtát).
14. Jótállás keretébe tartozó hiba esetén a fogyasztót megillető jogok:
14/1. A jótállásból eredő jogokat a fogyasztási cikk tulajdonosa érvényesítheti, feltétve, hogy fogyasztónak minősül.
14/2. A kötelező jótállás érvényességéhez, valamint a jótállásból eredő jogok érvényesítéséhez a vállalkozás a rendeletben foglaltakon túl további követelményt nem támaszthat a fogyasztóval szemben, kivéve, ha a fogyasztási cikk megfelelő üzembe helyezése más módon nem biztosítható és a követelmény teljesítése nem jelent aránytalan terhet a fogyasztó számára. Ilyen esetekben az előírt üzembe helyezés várható díjairól a fogyasztó az eladás helyén és/vagy az interneten tájékozódhat (irányár-tájékoztató). A vállalkozás közreműködésével történő üzembe helyezés kalkulálható díjtétele az eladási hely vevőszolgálatánál tekinthető meg. A fogyasztó garanciális jogainak érvényesítése során – választása szerint –
14/3. kijavítást vagy kicserélést igényelhet, kivéve, ha a választott jótállási igény teljesítése lehetetlen, vagy ha az a kötelezettnek a másik jótállási igény teljesítésével összehasonlítva aránytalan többletköltséget eredményezne (figyelembe véve a termék (szolgáltatás) hibátlan állapotban képviselt értékét, a szerződésszegés súlyát, a fogyasztó érdeksérelmeit
14/4. az ellenszolgáltatás arányos leszállítását igényelheti, a hibát a kötelezett költségére maga is kijavíthatja, vagy mással kijavíttathatja, vagy a szerződéstől elállhat, ha a kötelezett a kijavítást vagy a kicserélést nem vállalta, vagy nem tudott eleget tenni a kötelezettségének megfelelő határidőn belül a dolog rendeltetésére figyelemmel a jogosult érdekeit kímélve, vagy ha a jogosultnak a kijavításhoz vagy kicseréléshez fűződő érdeke megszűnt. Jelentéktelen hiba miatt a jogosult nem állhat el a szerződéstől.
14/5. ha a termék nem felel meg a forgalomba hozatalkor hatályos minőségi követelményeknek, vagy nem rendelkezik a gyártó által leírt tulajdonságokkal, akkor a fogyasztó a gyártótól közvetlenül is követelheti (Ptk. 6:168.§), hogy a terméket javítsa ki, vagy ha ez a fogyasztó érdeksérelme nélkül nem valósítható meg, cserélje ki.
15. A fogyasztó a választott jogáról másikra térhet át. Az áttéréssel okozott költséget köteles a vállalkozásnak megfizetni, kivéve, ha az áttérésre a vállalkozás adott okot, vagy az áttérés egyébként indokolt volt.
16. A jótállási igény a kötelező 2 év jótállási határidőben a jótállásra kötelezettnél (vállalkozás) érvényesíthető. Ha a jogosult (fogyasztó) felhívására a jótállási igényt a kötelezett nem teljesíti megfelelő határidőben, a kitűzött határidőt követő 3 hónapon belül bíróság előtt akkor is érvényesíthető a jótállás, ha a jótállási idő már lejárt
Nem számít bele a jótállási időbe a kijavítási időnek az a része, amely alatt a fogyasztó a terméket nem tudja rendeltetésszerűen használni. A jótállási idő a terméknek vagy jelentősebb részének kicserélése (kijavítása) esetén a kicserélt (kijavított) termékre (termékrészre), valamint a kijavítás következményeként jelentkező hiba tekintetében újból kezdődik.
17. Ha a fogyasztó a termék meghibásodása miatt a vásárlástól számított három munkanapon belül érvényesít csereigényt, a forgalmazó nem hivatkozhat aránytalan többletköltségre, hanem köteles a terméket kicserélni, feltétve, hogy a meghibásodás a rendeltetésszerű használatot akadályozza.
18. A kijavítást vagy kicserélést megfelelő határidőn belül, a fogyasztó érdekeit kímélve kell elvégezni. A vállalkozásnak törekednie kell arra, hogy a kijavítást vagy kicserélést legfeljebb tizenöt napon belül elvégezze. A kijavítás során a termékbe csak új alkatrész kerülhet beépítésre Ha a forgalmazó a termék kijavítását megfelelő határidőre nem vállalja, vagy nem végzi el, a fogyasztó a hibát a forgalmazó költségére maga kijavíthatja vagy mással kijavíttathatja.
19. A jótállási kötelezettség teljesítésével és a szerződésszerű állapot megteremtésével kapcsolatos költségek – ideértve különösen az anyag-, munka- és továbbítási költségeket – a jótállásra kötelezettet (vállalkozást) terhelik.
20. A rögzített bekötésű, illetve a 10 kg-nál súlyosabb, vagy tömegközlekedési eszközön kézi csomagként nem szállítható terméket – a járművek kivételével – az üzemeltetés helyén kell megjavítani. Ha a javítás az üzemeltetés helyén nem végezhető el, a le- és felszerelésről, valamint az el- és visszaszállításról a forgalmazó gondoskodik.
21. Amennyiben a kötelező jótállással, kellék- és termékszavatossággal kapcsolatos szolgáltatások során a fogyasztók jogai sérülnek, úgy a fogyasztó kezdeményezheti a megyei (fővárosi) kereskedelmi kamarák mellett tevékenykedő békéltető testület eljárását is. A testületek pontos elérhetőségéről a vállalkozás is köteles tájékoztatni a fogyasztót.
22. A fogyasztó a igényét a vállalkozónál (forgalmazónál) jelentheti be, de ezzel az igényével az alábbi javítószolgálathoz közvetlenül is fordulhat. (javítószolgálat /szerviz/ megadása nem kötelező.) Figyelem! A nevesített javítószolgálatok kizárólag javítást végeznek, vagy az eladónál beváltható csereutalványt (vagy cserére jogosító forgalmazói tájékoztatót) állítanak ki.

Név: .....
Cím: .....
Telefonszám: .....
E-mail cím: .....

23. FIGYELEM! A forgalmazó a minőségi kifogás bejelentésekor a fogyasztói szerződés keretében érvényesített szavatossági és jótállási igények intézéséről szóló 19/2014 (IV.29) NGM rendelet 4.§. szerint köteles – meghatározott tartalommal – jegyzőkönyvet felvenni és annak másolatát a fogyasztó részére átadni. A forgalmazó, illetve a szerviz a termék javításra való átvételekor az NGM rendelet 6. §-a szerinti elismervény átadására köteles.

24. Telefonon is fogadott bejelentett panaszok jegyzőkönyvezésére vonatkozóan az 1997 évi CLV törvény (Fogyasztóvédelmi Törvény) rendelkezéseit kell követni. Egyéb kérdésekben a 2013 évi V. törvény (Ptk.) előírásai az irányadók.

CERTIFICAT DE GARANŢIE

Numele si adresa companiei: .....
Denumire produs: .....
Tipul produsului: .....
Seria produsului(daca are): .....
Numele si adresa fabricantului: .....
Data de achizitionare: .....

Prin Legea Nr.449 din 12.11.2003, se garantează obligatoriu, pentru produsul cu folosire de lungă folosinţă, după cum urmează:

DENUMIRE PRODUS: Produs MediaShop GmbH/electric

Distribuitor: .....
Numele si adresa Companiei: .....
Număr de fabricaţie: .....
Data cumpărării - pe baza facturii .....
Serviciul de reparaţii (service) .....

Termen de garanţie: 24 luni
Revendicările pretenţiilor de valabilitate se validează cu Certificatul de Garanţie şi Chitanţa de plată în original, sau cu Factura de plată în original.

Termenul de garanţie începe odată cu data PRELUĂRII produsului de către client.
La o distribuire necorespunzătoare, la defectarea produsului în intervalul de timp cât durează garanţia, clientul poate cere în primul rând repararea produsului, sau schimbarea acestuia, cu excepţia cazului în care schimbarea este imposibilă (exemplu: distribuitorul nu are în stoc produsul respectiv), sau dacă repararea produsului ar duce (ar însemna) la cheltuieli în plus (exemplu: în cazul reparării pe loc cu cheltuieli minime).
Distribuitorul se străduieşte ca în termen de maxim 15 zile să efectueze repararea produsului sau schimbarea acestuia.
În cazul schimbării produsului sau a unei părţi esenţiale ale acestuia, termenul de garanţie reîncepe din nou de la data la care s-a efectuat repararea sau schimbarea acestuia.
În cazul reparării produsului, termenul de garanţie se prelungeşte cu perioada de timp scurs de la data comunicării defecţiunii, atâta timp cât clientul nu s-a putut folosi de produs.
Dacă distribuitorul nu poate efectua reparaţia în termenul stabilit, clientul poate efectua reparaţia într-un atelier autorizat specializat sau persoane calificate autorizate pot efectua reparaţia, pe cheltuielile distribuitorului.
În cazul în care clientul nu are drept la repararea produsului şi nici la schimbarea acestuia, sau, dacă distribuitorul nu se angajează să repare sau să schimbe produsul, sau nu poate să-şi îndeplinească aceste obligaţii, clientul, la alegere, poate opta pentru o reducere corespunzătoare de preţ la produsul achiziţionat, sau poate renunţa la produs, pretinzând contravaloarea acestuia, sau, poate pretinde un alt tip de produs cu aceeaşi valoare.
În cazul în care cumpărătorul reclamă defecţiunea produsului şi cere schimbarea acestuia în termen de 3 zile lucratoare de la data achiziţionării produsului, presupunând că din cauza defectului clientul nu poate utiliza în mod optim produsul, distribuitorul, la dorinţa clientului, trebuie să schimbe produsul cu altul nou de acelasi tip. Defecţiunile elementelor încastrate sau montate în produs (exemplu: siguranta electrică) nu constituie motiv întemeiat pentru pretenţia de schimbare a produsului.
Cumpărătorul, la descoperirea defectului, este obligat ca imediat să anunţe distribuitorul. Pentru paguba rezultată din întârzierea anunţării defectului, răspunzator este clientul.
Împotriva distribuitorului, clientul poate pretinde în Instanţa Civilă, alte pretenţii rezultate din garanţie.
În perioada de garanţie, distribuitorul este absolvit de răspundere, numai în cazul în care poate demonstra că defectul se datorează ca urmare a utilizării necorespunzătoare a produsului de către client si nu înainte de livrare.

Regulile amănunţite ale termenului de valabilitate şi garanţie, precum şi modul de soluţionare a pretenţiilor clientului, se găsesc în CODUL CIVIL şi reglementările în cauză, precum şi în HG Nr.665/1995 privind soluţionarea pretenţiilor de garanţie, în LEGEA Nr. 449 din 12.11.2003 privind garanţiile obligatorii acordate pentru produse cu utilizare de lungă durată.

Data înstiintării (reclamaţiei) .....
Data returnării produsului reparat .....
Cauza defectului anuntat (reclamat) .....
Modul de repare .....
Noul termen de valabilitate .....nr. service .....
Observaţii .....